DACHAUFSTOCKUNG + NUTZUNGSÄNDERUNG DES NEBENGEBÄUDES

WERKSTATT UND LAGERRAUM IN WOHNUNG
BLUMENSTRASSE 12, 73262 REICHENBACH/F.

DG NEBENGEBÄUDE ~~M1/100~~ verkleinert

BAUHERR NEXHBEDIN BACI
GARTENSTRASSE 8
88441 MITTELBIBERACH

ANERKANNT Baci Nexhbedin

ARCHITEKT

FREIER ARCHITEKT
HORST UNTERBERGER
STREICHET 15
73669 LICHTENWALD
TELEFON 0 71 53 / 94 11 22
TELEFAX 0 71 53 / 94 11 21

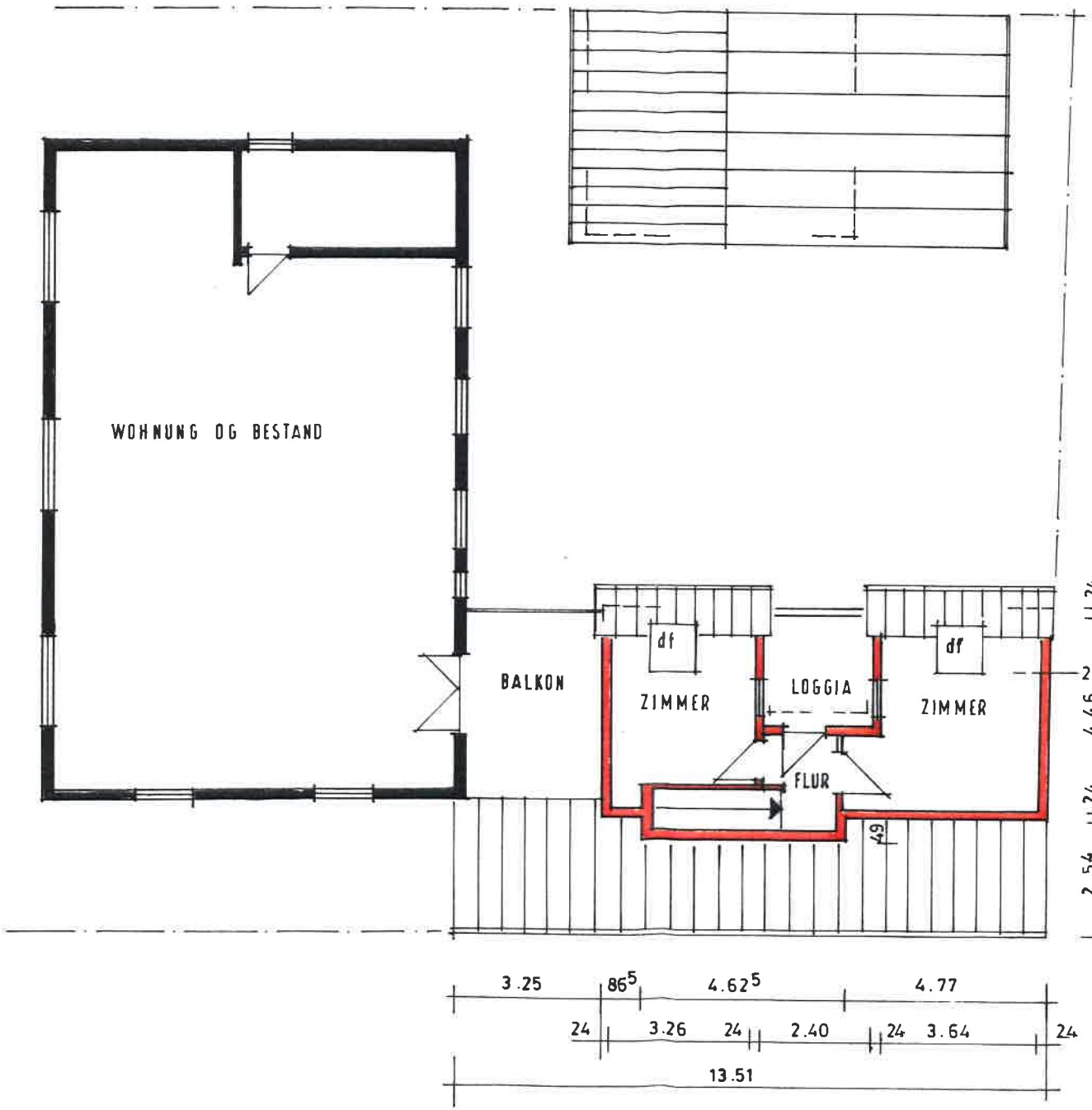

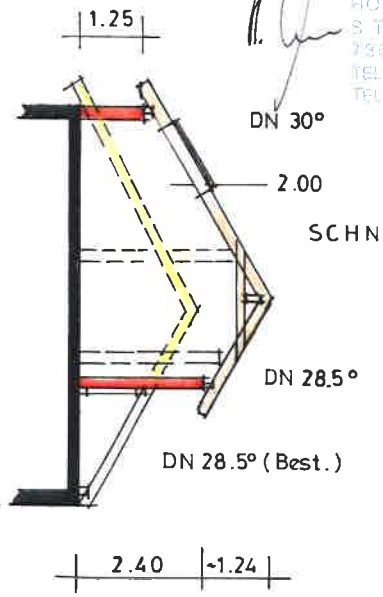

SCHNITT AUFSTOCKUNG

GEFERTIGT

AUGUST 2014